Ankenævnet *for* Forsikring

Den 20. juni 2018 blev i sag nr. 91850:

xxxxxxxxxxxxxxxxxxxxx

xxxxxxxxxxxxxxxx

xxxxxxxxxxxxxxx

mod

If Skadeforsikring
Stamholmen 159
2650 Hvidovre

afsagt

k e n d e l s e :

_____

Forsikringstageren har bilforsikring i If Skadeforsikring. Han klager over, at selskabet har afvist at yde forsikringsdækning for en anmeldt kaskoskade.

Klageren har anmeldt, at han påkørte en anden bil den 27/9 2017, da han i et skarpt sving kom over i den modsatte vognbane og ramte modpartens bil.

Selskabet har afvist at yde forsikringsdækning med henvisning til, at det ikke anser det bevist, at det anmeldte færdselsuheld er sket som anmeldt. Selskabet har politianmeldt begge parter for forsøg på assurancesvig.

2. 91850

I klageskema af 19/1 2018 til nævnet har klageren bl.a. anført:

> "**Sagsfremstilling**
> Jeg ville klage over afgørelsen jeg har fået fra min forsikring. Jeg har påkørt en anden D. 27.09.2017 hvor jeg kom til at kører ind i en modkørende. Politi og [person] var til stede. Der må sikkert være rapport hos politiet at de har været ude på stedet. Det sket mellem … og …. Jeg for besked for min forsikring at jeg ikke er tro og at jeg ikke ville få min bil dækket. Jeg ville gerne vide på baggrund af hvad jeg for sådan en besked.
>
> **Hvad vil du konkret opnå hos selskabet?**
> Jeg ville have min ret og en undskyldning for at jeg ikke er tro."

Selskabet har i brev af 8/2 2018 til nævnet bl.a. redegjort for sagsforløbet og afgørelsen således:

> "Sagen vedrører et sammenstød mellem klagers kaskoforsikrede bil og en anden bil, der ligeledes er forsikret i If men alene med ansvarsforsikring.
> …
> Klager og modpart har samstemmende forklaret, at skaderne på bilerne skete ved et færdselsuheld den 27/9 2017. I forbindelse med sagen har vi foretaget undersøgelse af bilerne og skadestedet mv.
>
> På baggrund af vores undersøgelser har vi afvist skaderne, idet vi ikke anser det bevist, at skaderne på bilerne er sket ved et færdselsuheld som anmeldt, og vi har politianmeldt parterne for forsøg på assurancesvig.
>
> Tvisten vedrører om klager er berettiget til erstatning for skaderne på hans bil.
>
> **Forløbet**
> Vi blev kontaktet af modparten til det påståede uheld den 27/9 2017 kl. 17:20. Modparten forklarer han kommer kørende ad [vej] ved … samme dag kl. ca. 16:45, hvor klager kommer kørende i modsatte vognbane og pludseligt drejer ind i modpartens bil.
>
> Ifølge modparten har politiet ikke optaget rapport, og der var ingen vidner til uheldet.
>
> Vi kontakter herefter klager, der den 28/9 2017 kl. 11:40 anmelder telefonisk via [person]. Her forklarer klager at han i et skarpt sving kommer over i modpartens vognbane og rammer sammen.
>
> Ved sammenstødet blev begge biler totalskadet.
>
> Klager bekræfter siden ved skriftlig anmeldelse, at begge parter var i på kollisionstidspunktet.
>
> Modparten ringer bl.a. den 10/10 2017 og rykker for, hvad der er sket med hans bil. I den forbindelse bliver sagsbehandler opmærksom på, at modparten flere gange har forsøgt at udvide hans forsikring fra ansvar til kasko, hvilket If har afvist 21/8 samt 13/9 2017 på grund af bilens ringe stand.

På denne baggrund foretager If yderligere undersøgelser, herunder besigtigelse af skadestedet og teknisk undersøgelse af de involverede biler.

Hvad viser undersøgelsen?
I forbindelse med undersøgelserne taler vi med klager og modpart flere gange. Parterne forklarer herunder, at de ikke kender hinanden. Imidlertid har de været venner på Facebook siden april 2017.

Begge parter har forklaret, at såvel klager som modparten kørte med ca. 40 km/t, da de mødtes ved et skarpt sving på [vej] ved nr. …

Undersøgelse af bilerne ved DanCrash viser, at klagers bil har ramt modpartens bil i venstre side, mens modpartens bil holdt stille, idet der bl.a. er presset grus og græs ind mellem dæk og fælg på den påkørte bil.
Skaderne stemmer ikke overens med parternes forklaring om, at klager påkørte modparten, mens denne tilfældigt kom den modsatte vej i svinget med en fart på ca. 40 km/t."

Nævnet har fået forelagt sagens bilag, herunder selskabets undersøgelsesrapport og rapport fra DanCrash.

Af rapporten fra DanCrash fremgår bl.a.:

"**Situationen jf. anmeldelserne**

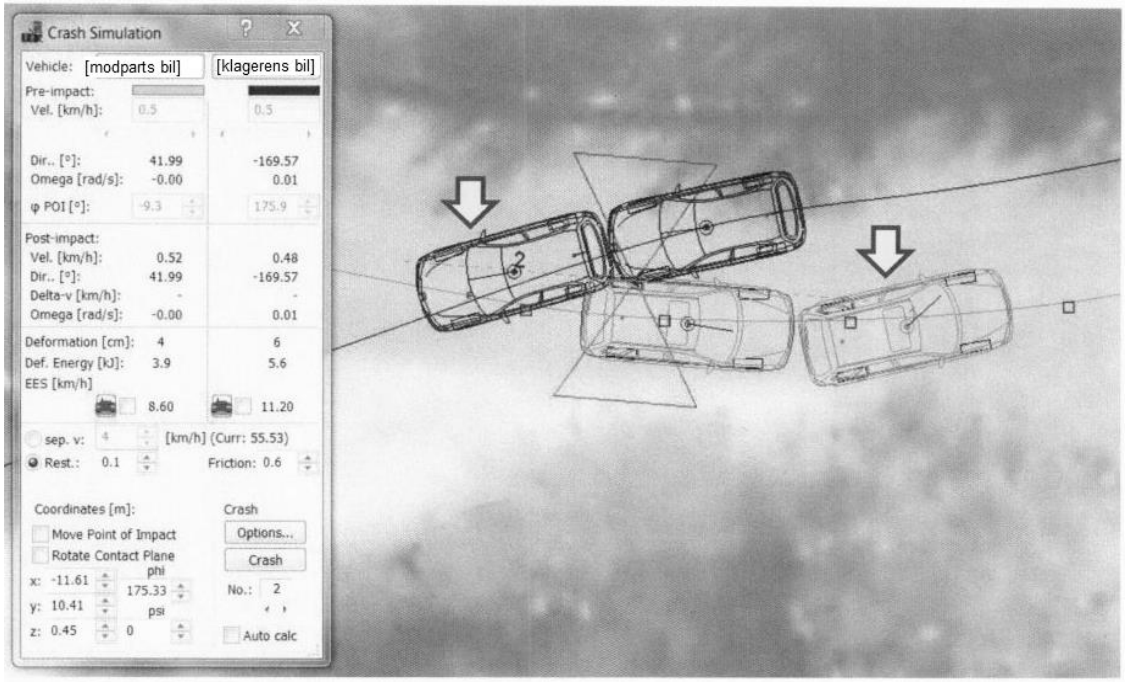

Kollisionens energioverførsel er i god overensstemmelse med skaderne, og under forudsætning af bremsning af begge biler, vil slutpositionerne blive som vist med de gule pile. Begge biler kører altså videre efter kollisionen.

4. 91850

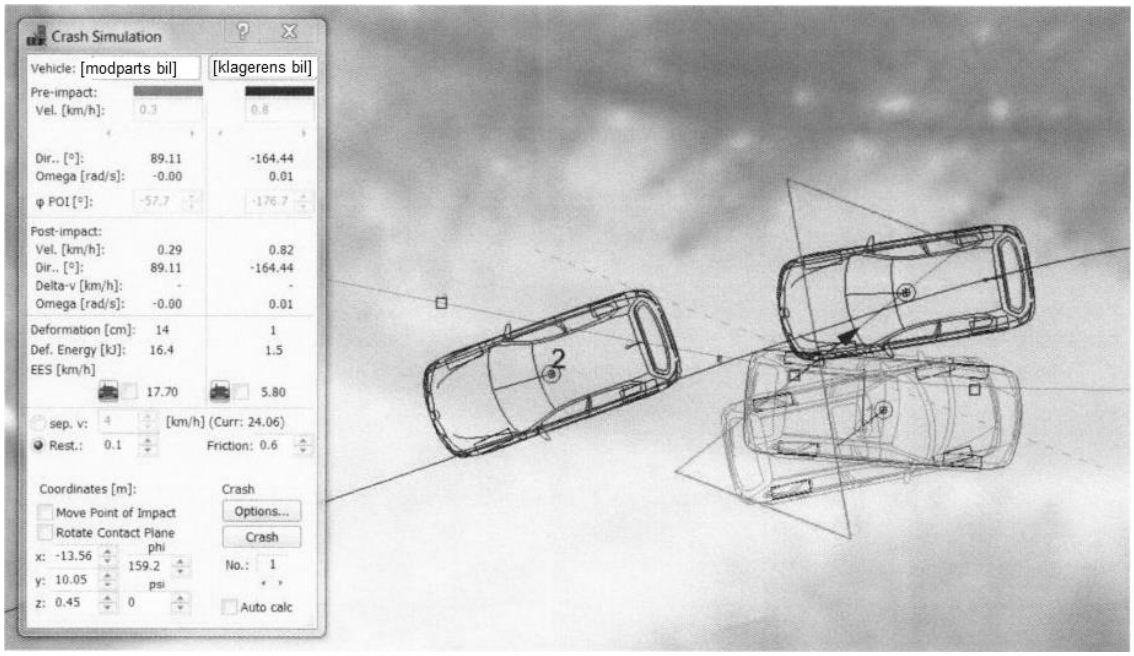

Antages [modpartens bil] at stå stille, vil energierne også passe, men [modpartens bils] videre forløb er ikke en kørsel, men en sideværts bevægelse.



Denne sideværts bevægelse er årsagen til, at der på højre baghjul, mellem dæk og fælg, er ansamling af sten, jord og græs, der ikke vil forekomme ved en fremadrettet kørsel.

Konklusion
Idet kollisionen antages at have initieret den sideværts bevægelse, har [modpartens bil] stået stille ved påkørslen.

Energimæssigt sker denne med 25 - 30 km/t."

Ankenævnet *for* Forsikring

5. 91850

Nævnet udtaler:

Klageren har anmeldt, at han var involveret i et bilsammenstød den 27/9 2017, da han i et skarpt sving kom over i den modsatte vognbane og ramte modpartens bil.

Selskabet har afvist at yde forsikringsdækning med henvisning til, at det ikke anser det bevist, at færdselsuheldet er sket som anmeldt. Selskabet har politianmeldt begge parter for forsøg på assurancesvig.

Nævnet bemærker indledningsvist, at efter almindelige forsikringsretlige principper skal den, der rejser et krav, bevise rigtigheden heraf.

Efter en gennemgang af sagen og efter en samlet vurdering finder nævnet, at klageren ikke har sandsynliggjort, at bilsammenstødet er sket, som han og modparten har oplyst til selskabet. Nævnet kan derfor ikke kritisere, at selskabet har afvist at yde forsikringsdækning.

Nævnet har blandt andet lagt vægt på, at klageren og modparten har oplyst til selskabet, at de begge kørte ca. 40 km/t, da sammenstødet skete, men at undersøgelsen fra DanCrash viste, at modpartens bil holdt stille, og at klagerens fart var 25-30 km/t.

Nævnet har yderligere lagt vægt på, at klageren og modparten har oplyst, at de ikke kendte hinanden før færdselsuheldet, hvilket ikke stemmer med oplysninger, som selskabet har fremlagt vedr. klagerens og modpartens Facebook-profiler.

6. 91850

Som følge heraf

b e s t e m m e s :

_____

Klageren får ikke medhold.

Marianne Højgaard Pedersen

formand